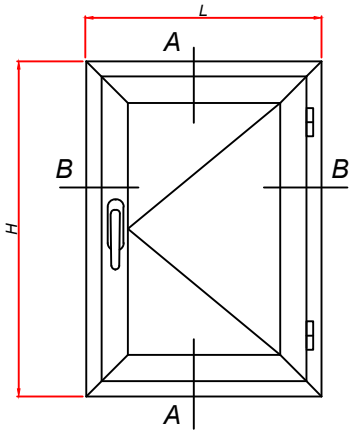

MEDIDAS DE CORTE PARA VENTANA DE UNA HOJA:

- MARCOS HORIZONTALES: L
- MARCOS LATERALES: H
- HOJAS HORIZONTALES: L - 42
- HOJAS LATERALES: H - 42

SECCION A-A

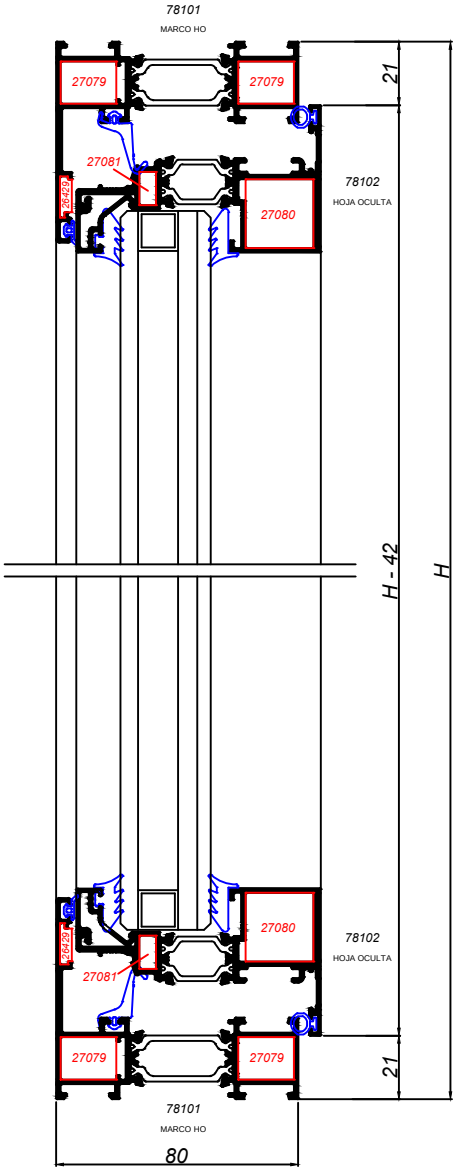

SECCION B-B

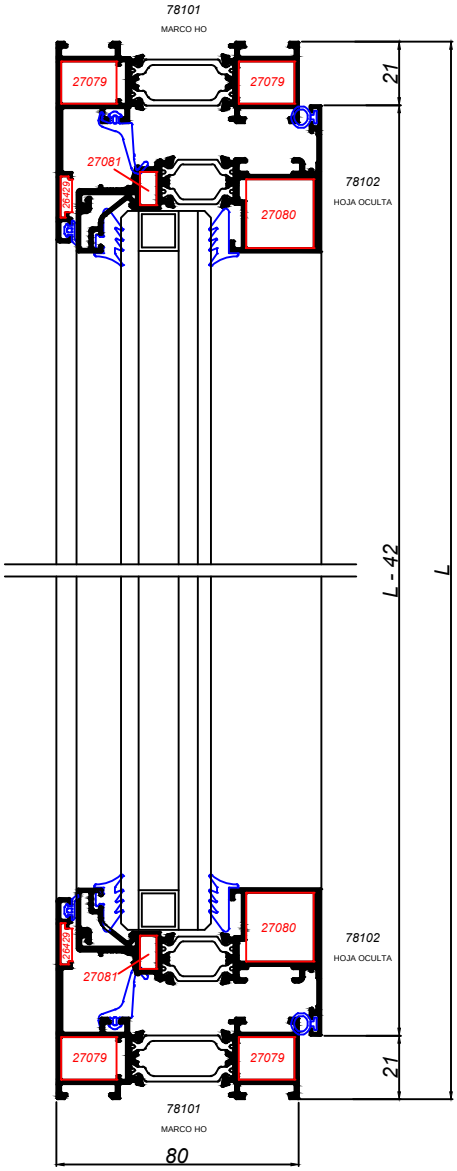

* LAS MEDIDAS DE CORTE SON ORIENTATIVAS Y SIEMPRE DEBEN SER COMPROBADAS POR EL CLIENTE. ALDAL NO SE RESPONSABILIZA DE LOS POSIBLES ERRORES QUE SE PUEDAN COMETER AL APLICAR LAS FÓRMULAS DE CORTE.

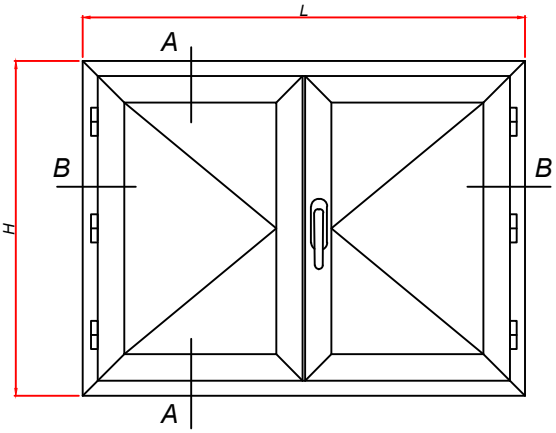

MEDIDAS DE CORTE PARA VENTANA DE DOS HOJAS:

- MARCOS HORIZONTALES: L
- MARCOS LATERALES: H
- HOJAS HORIZONTALES: (L - 28,4) / 2 ***
- HOJAS LATERALES: H - 42
- INVERSOR: H-140

*** LAS HOJAS HORIZONTALES PASIVAS SE DEBEN RETESTAR COMO SE INDICA EN LA PÁGINA 6

SECCION A-A

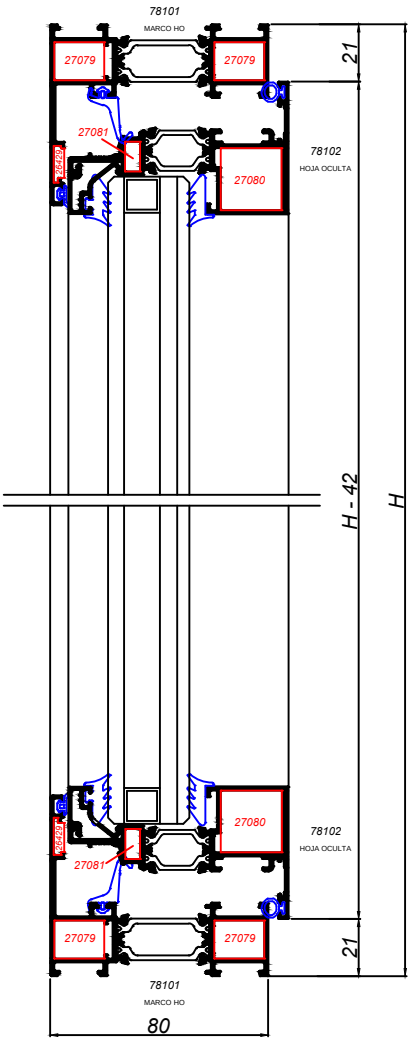

SECCION B-B

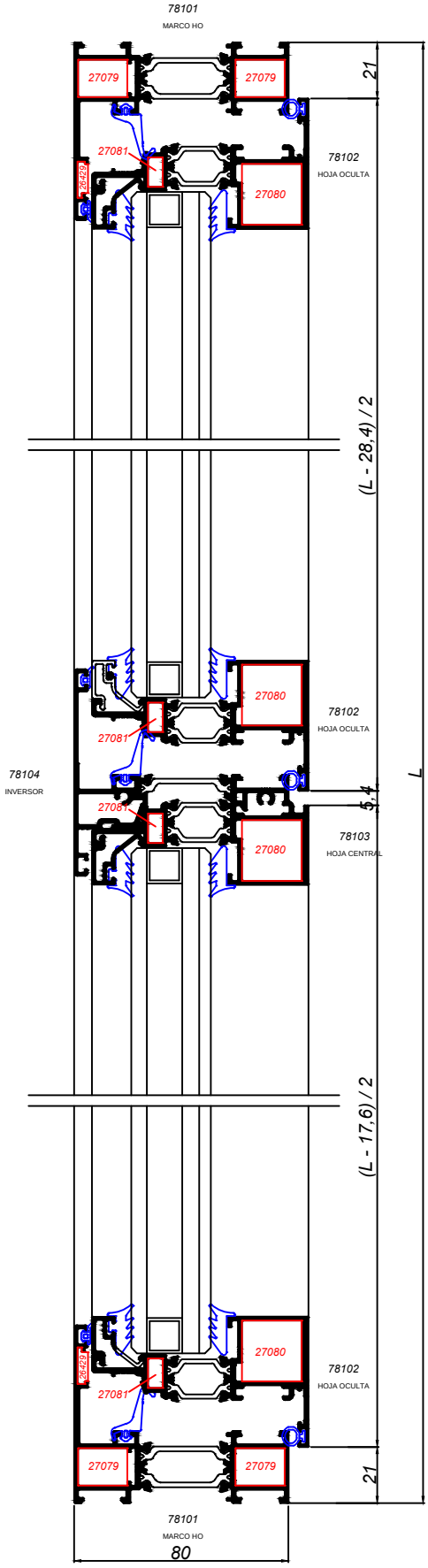

* LAS MEDIDAS DE CORTE SON ORIENTATIVAS Y SIEMPRE DEBEN SER COMPROBADAS POR EL CLIENTE. ALDAL NO SE RESPONSABILIZA DE LOS POSIBLES ERRORES QUE SE PUEDAN COMETER AL APLICAR LAS FÓRMULAS DE CORTE.

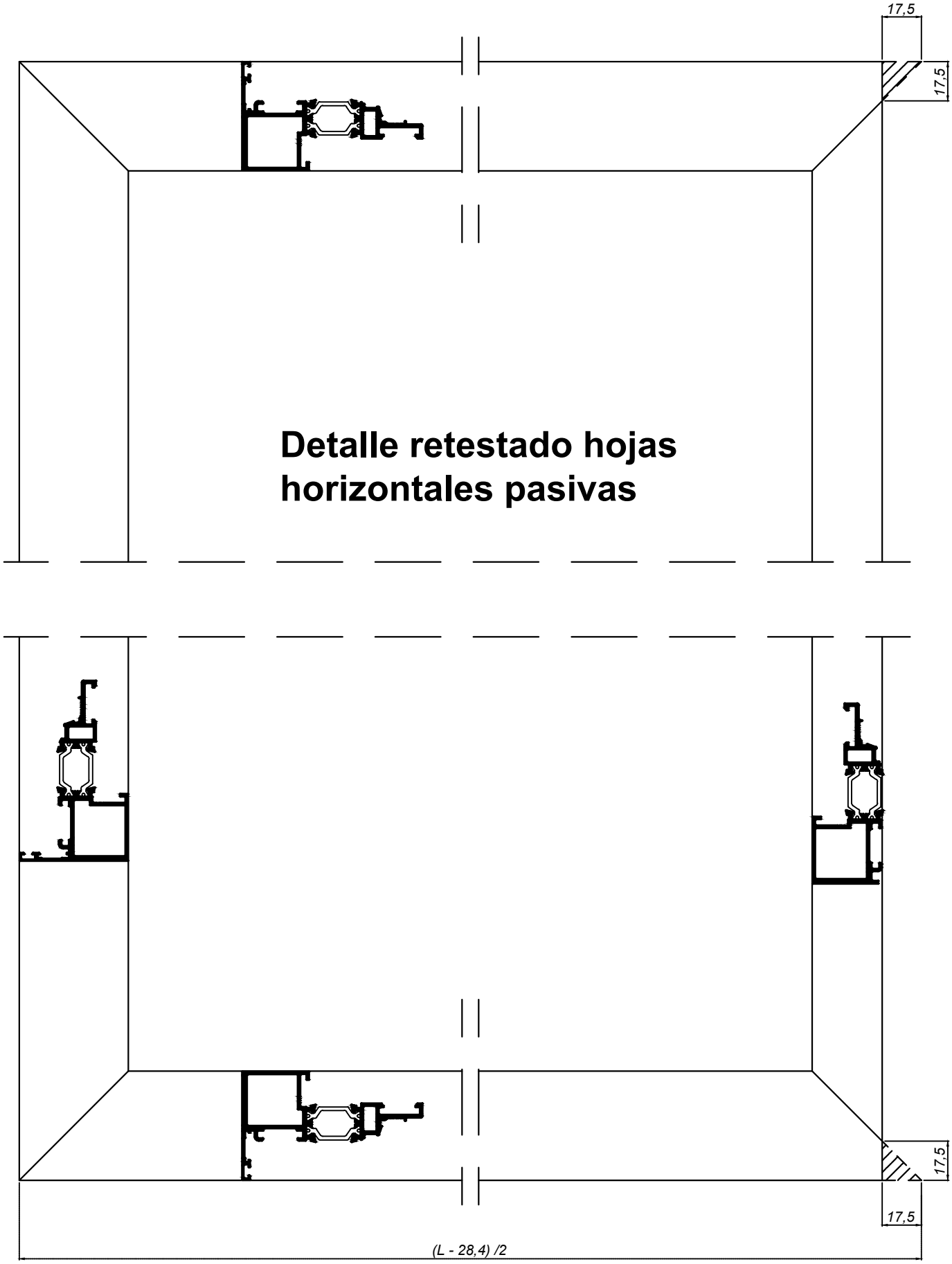

Detalle retestado hojas horizontales pasivas